1

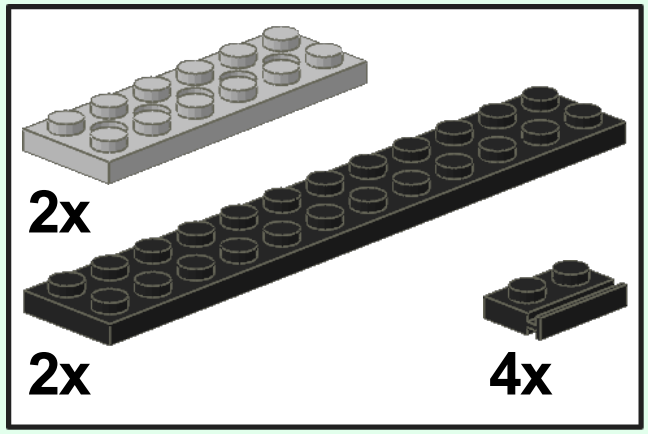

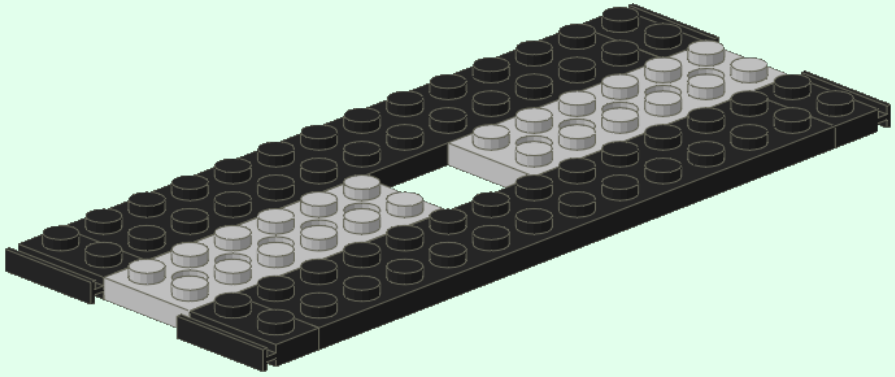

2

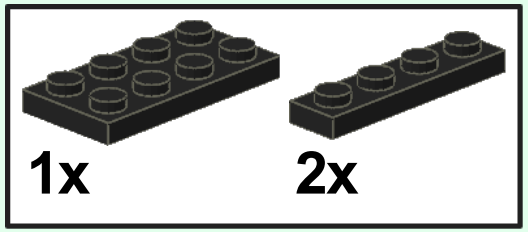

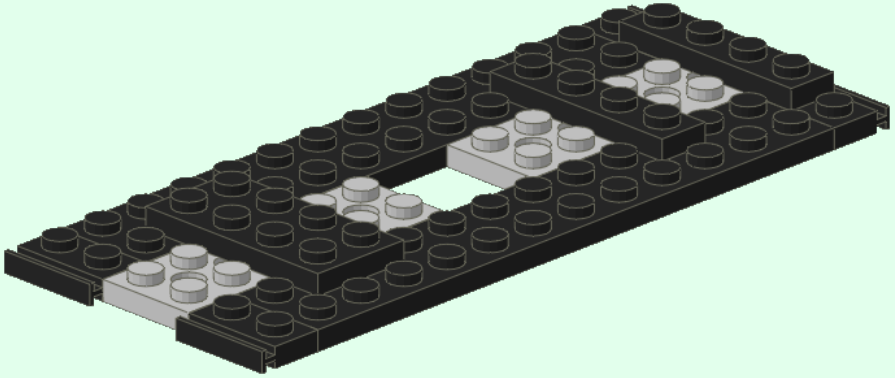

3

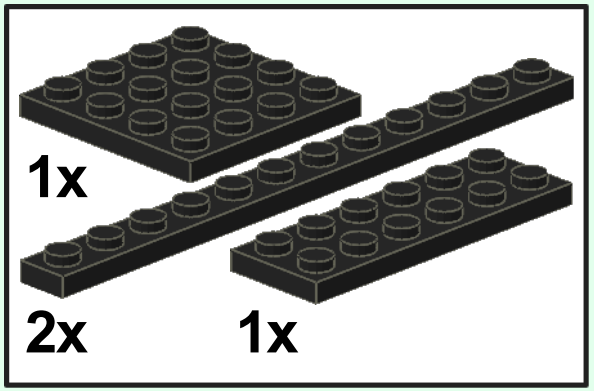

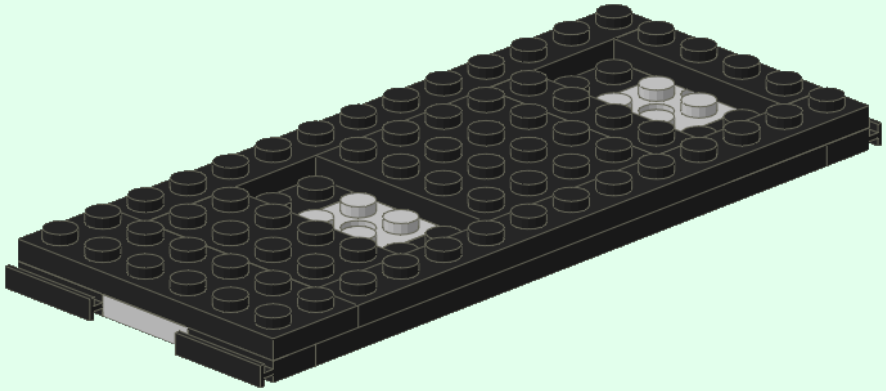

4

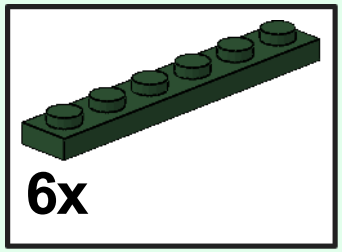

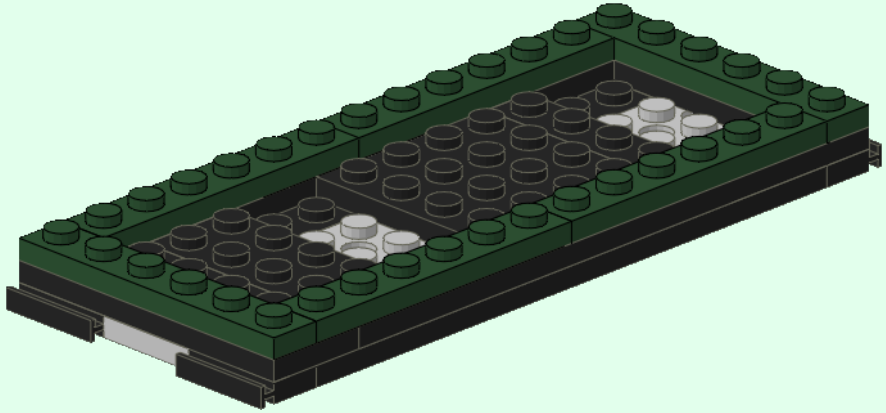

5

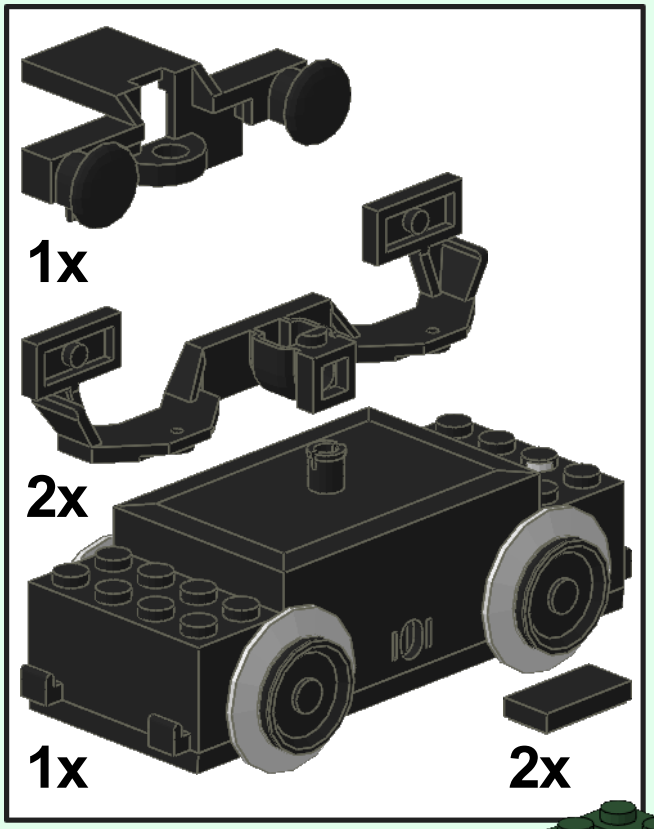

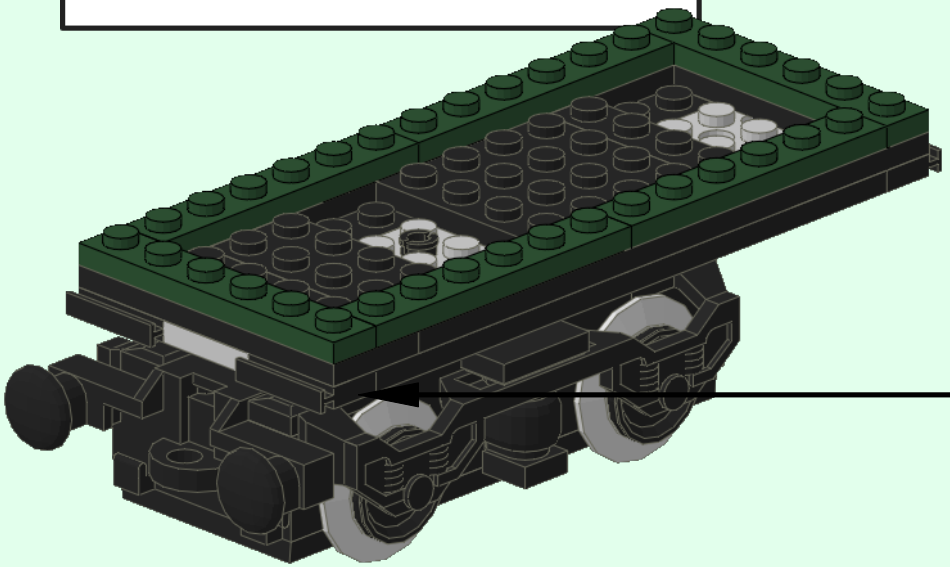

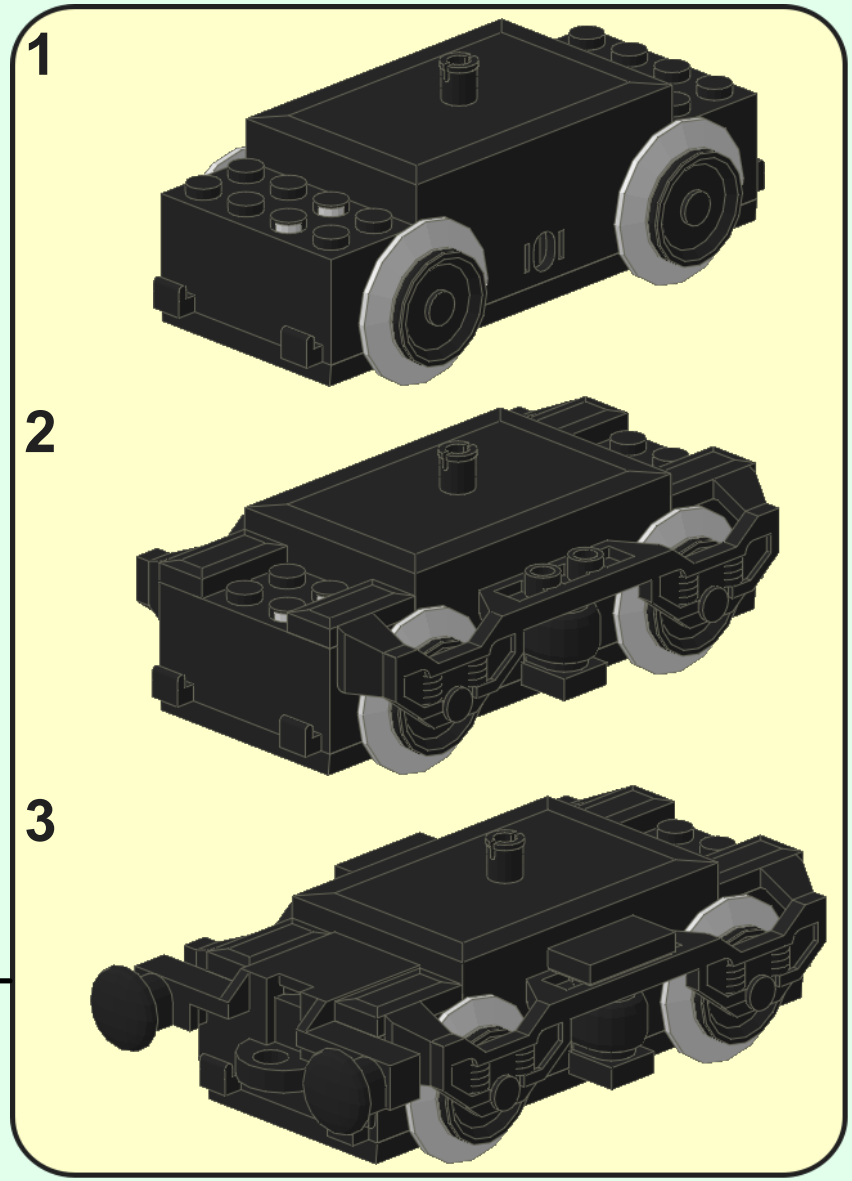
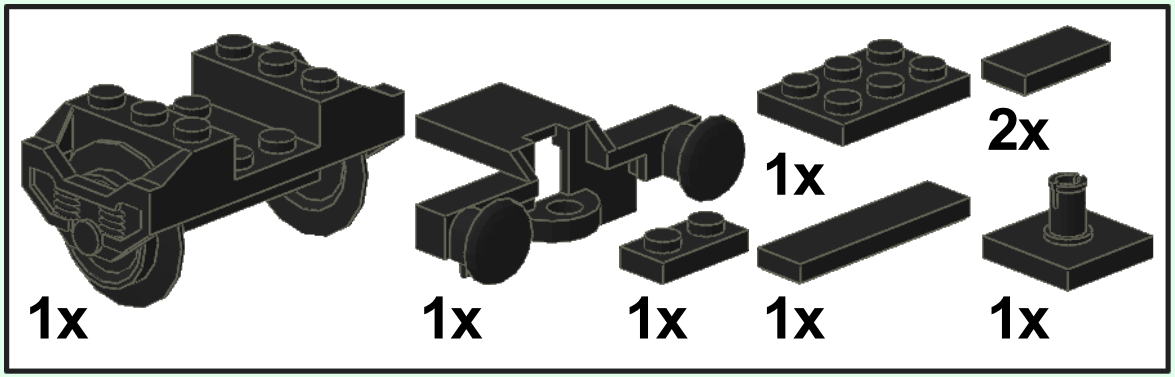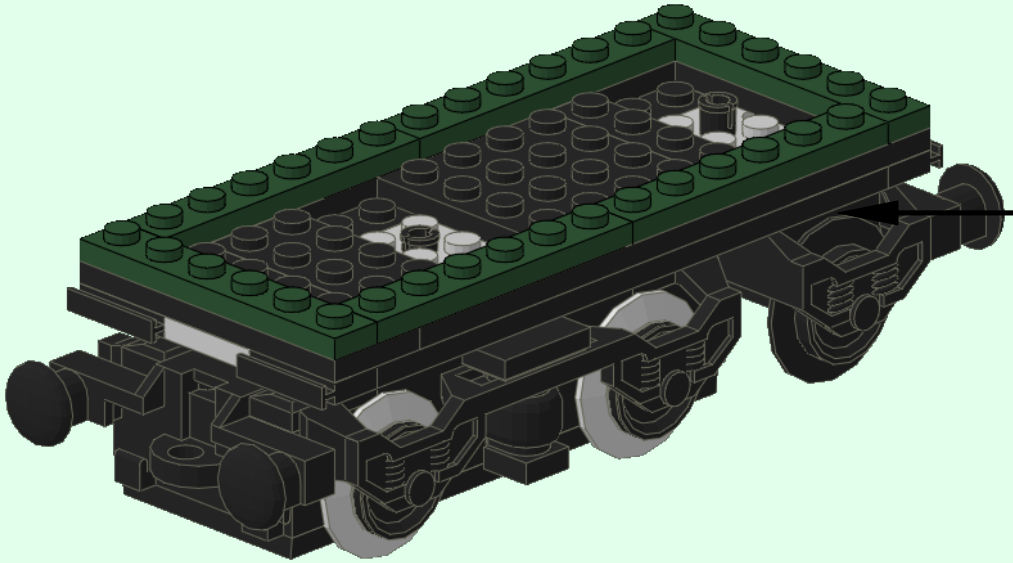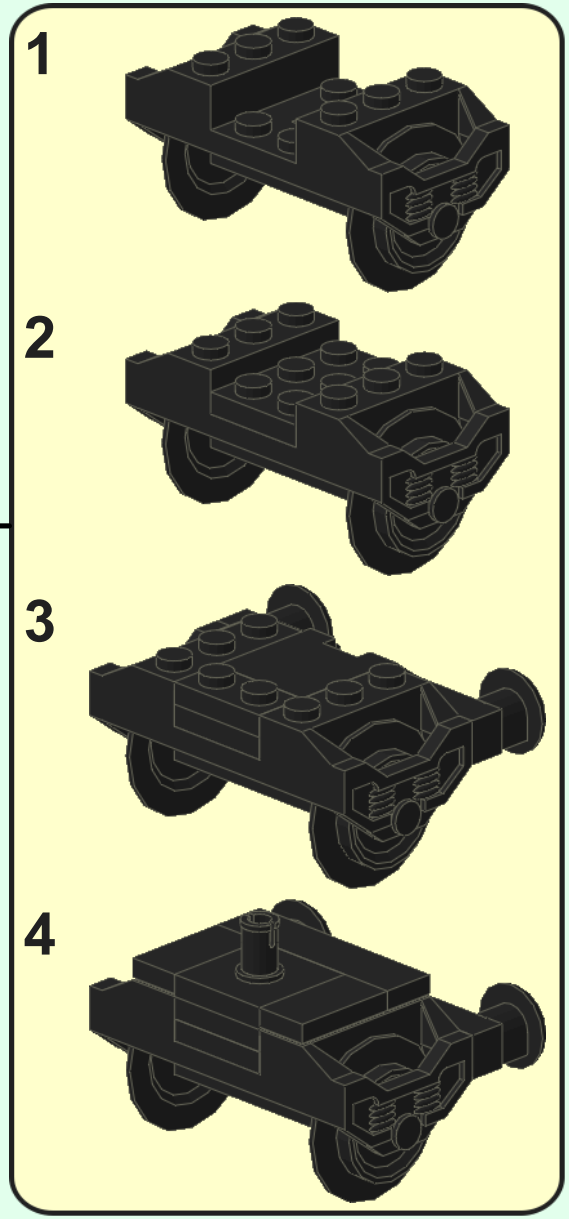
6